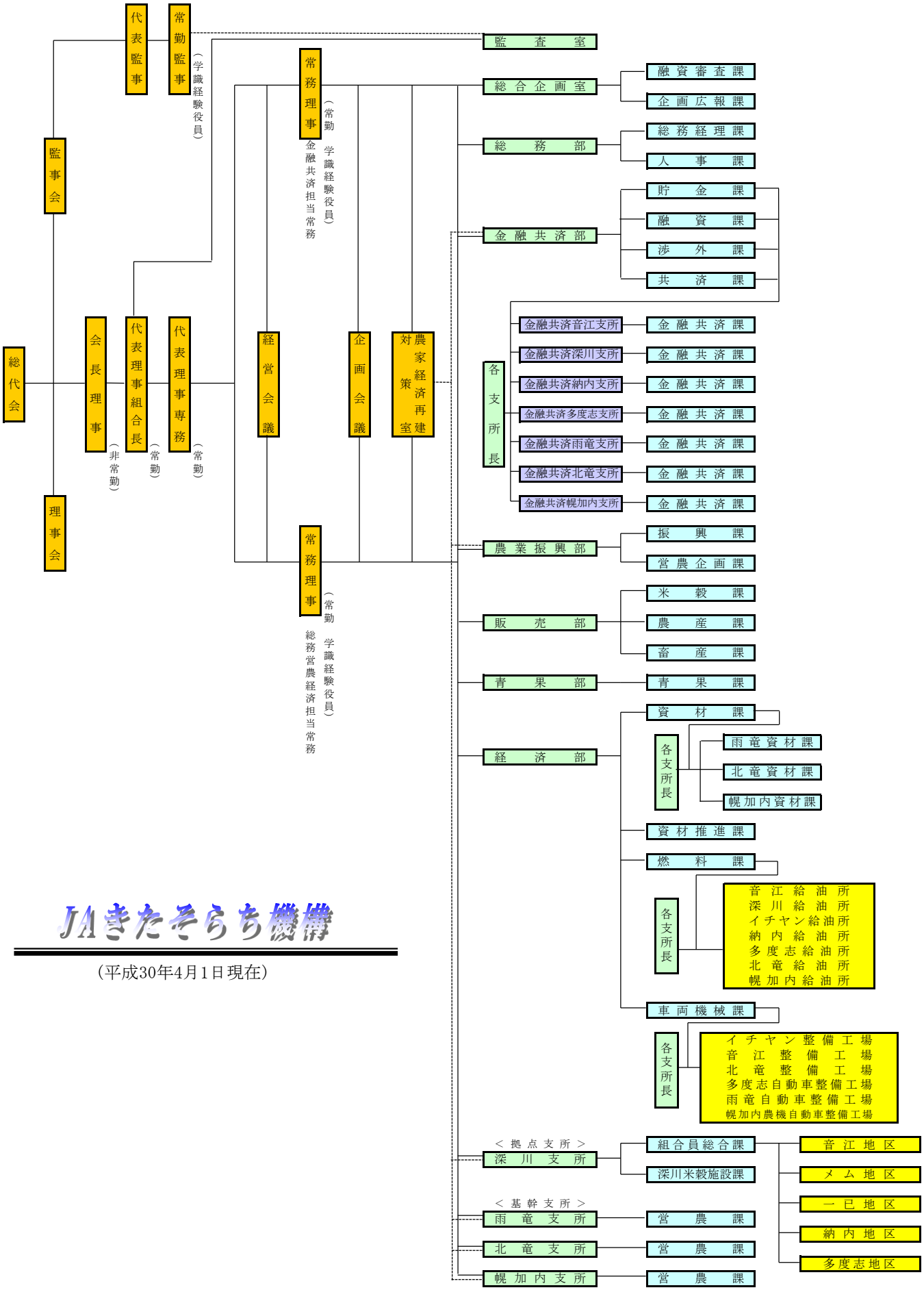

JAきたそらち機構

（平成30年4月1日現在）