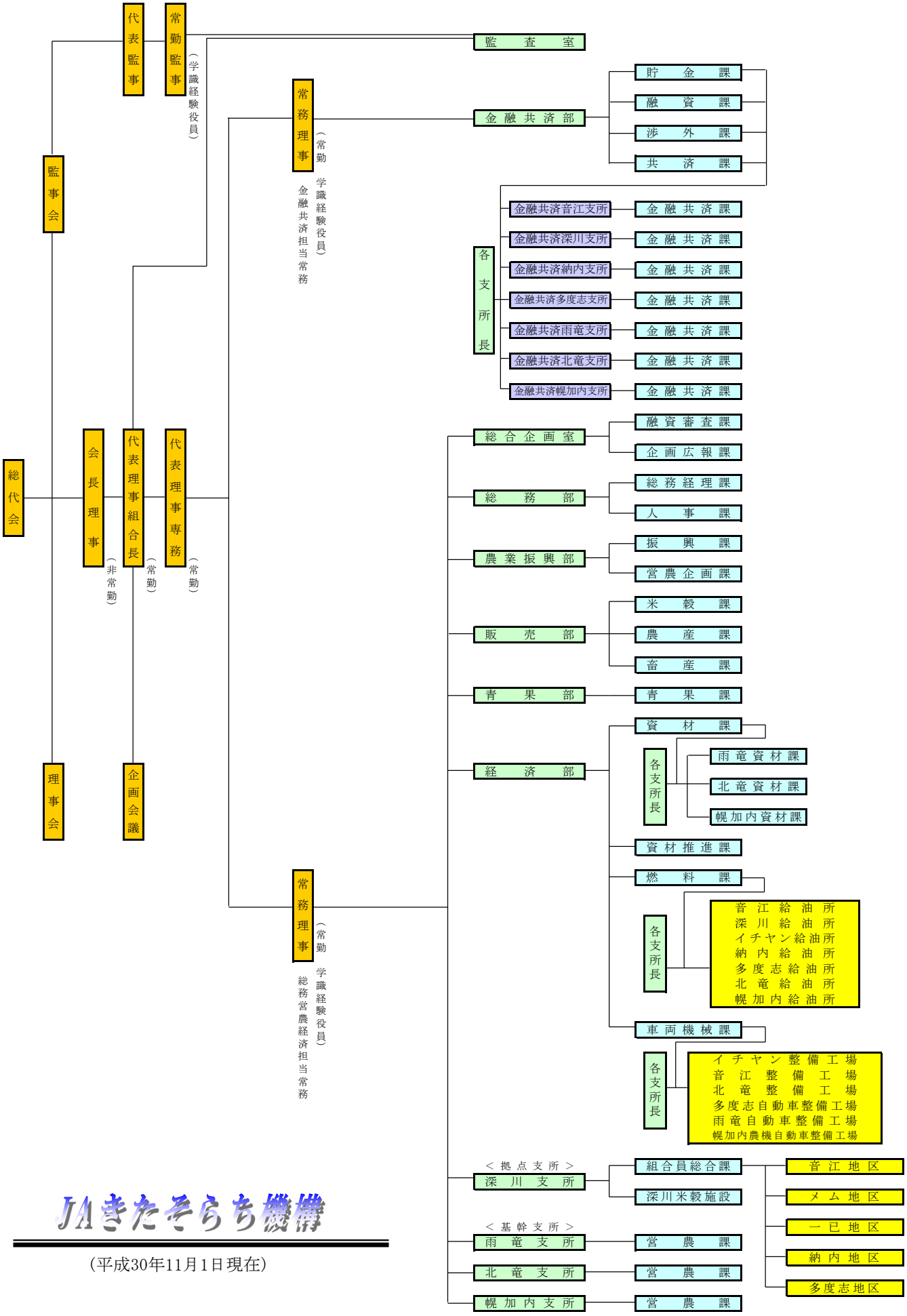

（平成30年11月1日現在）